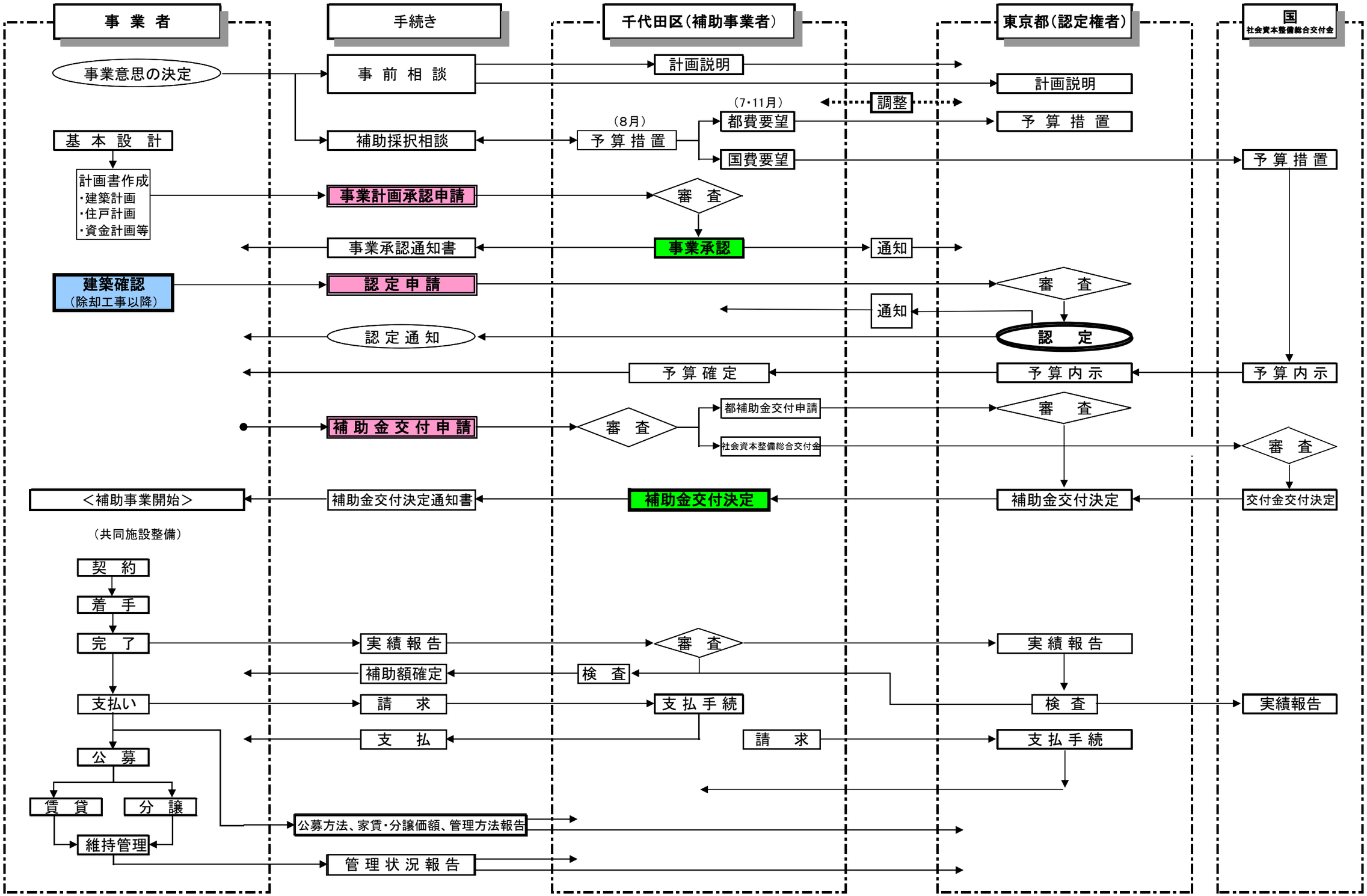都心共同住宅整備事業の手続きフロー図